Anatomy of Cassette Vision

Box

Machine Body

Directions

サービスステーション

この商品についてご不明の点、また万一故障の場合は、お近くの当社各営業所にご連絡ください。

㈱エポック社札幌営業所
〒060　札幌市中央区南1条西1丁目第2有楽ビル　TEL. 011(241)0207～8

㈱エポック社仙台営業所
〒980 仙台市北目町4-7東北堂ビル5F　TEL. 0222(23)4155～6

㈱エポック社東京営業所
〒111 東京都台東区駒形1-12-3　TEL. 03 (843) 8811㈹

㈱エポック社名古屋営業所
〒461 名古屋市東区泉1-9-14　TEL. 052(962)6096～7

㈱エポック社大阪営業所
〒567 大阪府茨木市宮島2-2-60　大阪玩具流通センターD-1　TEL. 0726(33)1721 ㈹

㈱エポック社広島営業所
〒730 広島市中区鉄砲町5-7広島偕成ビル　TEL. 0822(28)1556～7

㈱エポック社福岡営業所
〒812 福岡市博多区博多駅東2-4-30　TEL. 092(451)6585～6

製造元（株）エポック社
東京都台東区駒形1－12－3
TEL 03(843)8811㈹

EPOCH'S TV GAME CASSETTE VISION

エポック社のTVゲーム

カセットビジョン

取り扱い説明書

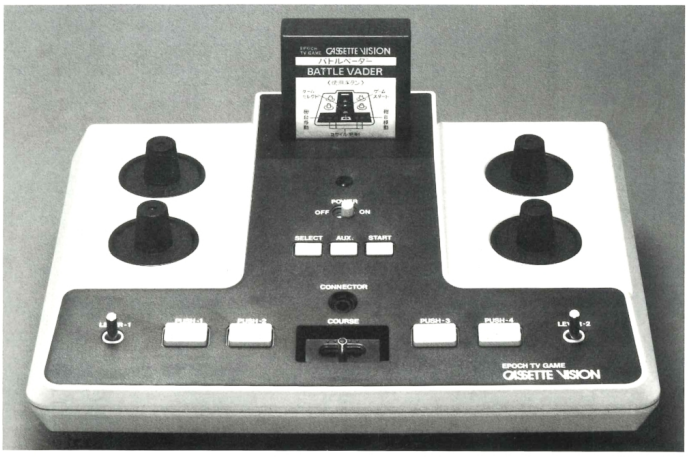

エポック社

ご使用の前に

このたびは、エポック社のテレビゲーム“カセットビジョン”をお買い上げいただき、まことにありがとうございました。

テレビゲームは、ゲーム機と御家庭のテレビとを接続して、きれいな画面を映し出し、ゲームを楽しんでいただくものです。
きれいな画面で、いつまでも楽しく遊んでいただく為に、お遊びになられる前には、この説明書及び別紙の“テレビへの取り付け方”をよくお読みくださいますようお願い申し上げます。

- 本製品は、日本国内のみ使用可能です。
- 外国では、放送方式、チャンネル周波数、使用電圧などが異なるためにこのテレビゲームを使用することはできません。

電源について

カセットビジョンでは家庭用電源を使用いたしますので、別売となっているエポック社の“テレビゲーム・デジコムシリーズ共通ＡＣアダプター”をお店でお求めください。もし品切れの節はお近くのお店、または当社営業所にお申し込みください。

- 他のＡＣアダプターを使用いたしますと故障の原因となりますので、絶対に使用しないでください。
- エポック社の共通ＡＣアダプターは、エポック社のテレビゲーム（但しテレビブロックは除く）とデジコムシリーズに共通して使用することができます。

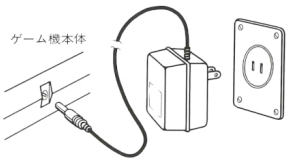

テレビゲーム・デジコムシリーズ
共通ACアダプター
〔定格〕
入　力：AC-100V 50/60Hz
出　力：DC-6V
電　流：250mA又は300mA
⊕，⊖：⊕—◉—⊖

本体各部の名称

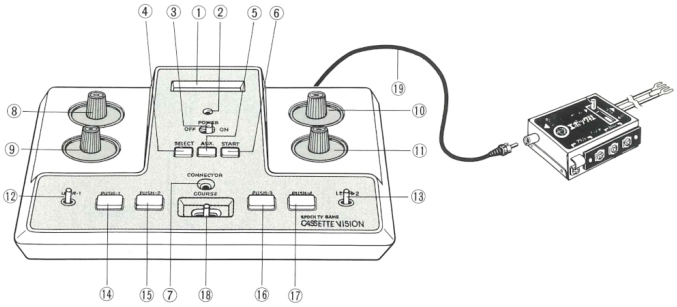

① **カセット差し込み口**
ゲームカセットをここに差し込みます。（カセットを差すときは、まっすぐにしてゆっくり差し込んでください。）

② **インジケーターランプ**
カセットが完全に差し込まれると赤いランプが点灯します。

③ **電源スイッチ**
カセットを入れたり、はずしたりするときや、遊ばないときは必ずＯＦＦにしてください。

④ **セレクトボタン**
ゲームを選ぶときに使います。

⑤ **補助ボタン**
カセットによっては、使う場合があります。

⑥ **スタートボタン**
ゲームをスタートさせるときに使います。

⑦ **コネクター**
ビッグスポーツ12の専用銃のコードを差し込んだりします。

⑧～⑪ **操作ダイヤル**

⑫，⑬ **レバースイッチ**

⑭～⑰ **プッシュボタン**

⑱ **コーススイッチ**

④～⑱の操作ボタン類の使い方は各カセットの説明書を良く読んでください。カセットによっては使用しないボタンもありますので注意してください。

⑲ **本体コード**
スイッチボックスに差し込みます。差したり、抜いたりするときは、プラグのところを持ってください。コードを引っ張って抜く事は絶対にしないでください。
断線の原因になります。

Zoom 200% to read the contents.

テレビゲームの取り付け方

別紙“テレビへの取り付け方”を良く見て取り付けてください。

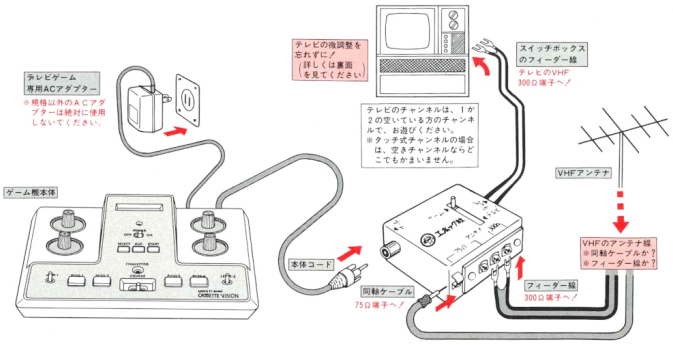

※正しく接続されているかもう一度確認してください。

遊びの手順

① スイッチボックスの本体コード接続ジャックに、本体コードを差し込みます。

② スイッチボックスについているゲーム↔テレビの切り換えスイッチをゲームの方にします。

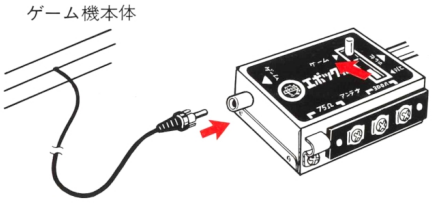

③ テレビの電源を入れ、空きチャンネル（一般のテレビ放送をやっていないチャンネル）にチャンネルを合わせます。

回転式チャンネルの場合……1チャンネルか2チャンネル

タッチ式チャンネルの場合……ゲーム機をセットしたチャンネル

- 詳しくは別紙“TVへの取り付け方”のチャンネル切り換え、微調整の方法の所をお読みください。

④ 共通アダプターをコンセントに差し込み、コードの先についているプラグを本体後面のアダプタージャックに差し込みます。

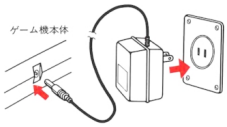

- 必ずエポック社のテレビゲーム用アダプターを使用してください。
- アダプターに貼ってあるラベルを見てテレビゲーム・デジコムシリーズ共通アダプターと書いてある事を確かめてください。
（DC6V 250mAまたは300mA）

⑤ ゲーム機の電源スイッチを必ずOFFにしてから、遊びたいゲームカセットを本体のカセット差し込み口に差し込みます。

- カセットを差し込む時はカセットのシール面を正面にし、まっすぐにしてゆっくり最後までしっかりと差し込んでください。
- カセットをしっかり差し込んだらゲーム機の電源をONにします。このときインジケーターランプが赤くつきます。
- もしインジケーターランプがついていなかったらもう一度カセットを入れ直してください。

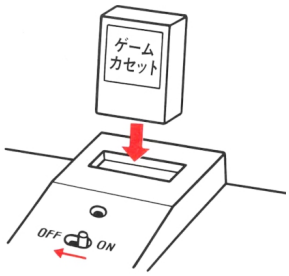

⑥ TVの画面を見てください。

画面にはゲームの映像がきれいに映っていますか？
もし映像がボヤけていたり、色がついていなかったり、画面になにも映っていなかったりしている場合は、テレビのVHFの周波数調整をして、きれいな画面にしてください。
（詳しくは別紙“テレビへの取り付け方”の微調整の方法の所を見てください。）

⑦ 画面がきれいになったら……

各カセットについているゲーム説明書をよく読み、それに従ってゲームを楽しんでください。

⑧ カセットを替える場合

- 本体の電源スイッチを必ずOFFにしてから、カセットを抜きます。（ゆっくりと、まっすぐに抜いてください。）
- 次のカセットを前と同じように差し込み、電源をONにします。

⑨ 一般のテレビ放送を見る場合

- ゲーム本体の電源スイッチを必ずOFFにします。
- スイッチボックスの“ゲーム←→テレビ切り換えスイッチ”をテレビの方に合わせます。
- 見たい番組のチャンネルに合わせてください。
- ゲーム本体の電源スイッチをOFFにしないで一般放送の番組を見ると、画面がチラチラします。必ずゲーム本体の電源はOFFにしてください。
- ゲームをしない時はアダプターをコンセントからはずすようにしてください。
- スイッチボックスから本体コードをはずす場合は絶対にコードを引っぱらないようにしてください。(コードが切れてしまう事があります。)
必ずコードの根本のプラグの所を持って、しずかに抜いてください。

使用上の注意

この“カセットビジョン”は、中にLSIを始めいろいろな電子部材が入った精密品ですので、ていねいに取り扱ってください。

- 本体を落としたり、ぶつけたりしないようにしてください。
- 絶対に本体を開けたり、分解したりしないでください。
- 直射日光のあたるところ、温度の異常に高いところ、湿気の多いところでの使用や保管はさけてください。
- 遊ばないときは、必ず電源スイッチをOFFにしてください。また長時間使用されない場合にはACアダプターをコンセントから、抜いてください。
- 本体などの汚れは、やわらかい布でふいてください。シンナー、ベンジンなどの揮発性のものや化学ぞうきんは、絶対に使わないでください。
- ACアダプターは、必ずエポック社の“テレビゲーム・デジコムシリーズ共通ACアダプター”をご使用ください。
他のACアダプターを使いますと、故障の原因となりますので絶対に使用しないでください。
- テレビに近づきすぎてゲームをする事は、目の為に良くありませんので、画面からはなれてゲームをするようにしましょう。

保証について

エポック社の“カセットビジョン”は厳重な品質検査の上お客様のお手元にお届けしておりますが、万一故障等が起こりましたら保証規定にもとづいて無償で修理致します。
なお、その場合は、必ず保証書をご提示ください。

（注）保証書に販売年月日、販売店名の記入捺印なき場合には、保証書は無効となりますので必ずお買い上げ店に記入をお求めください。

- 詳しい保証規定は、保証書の裏面に記さいしていますので、良くお読みの上保証書を大切に保管してください。

Zoom 200% to read the contents.

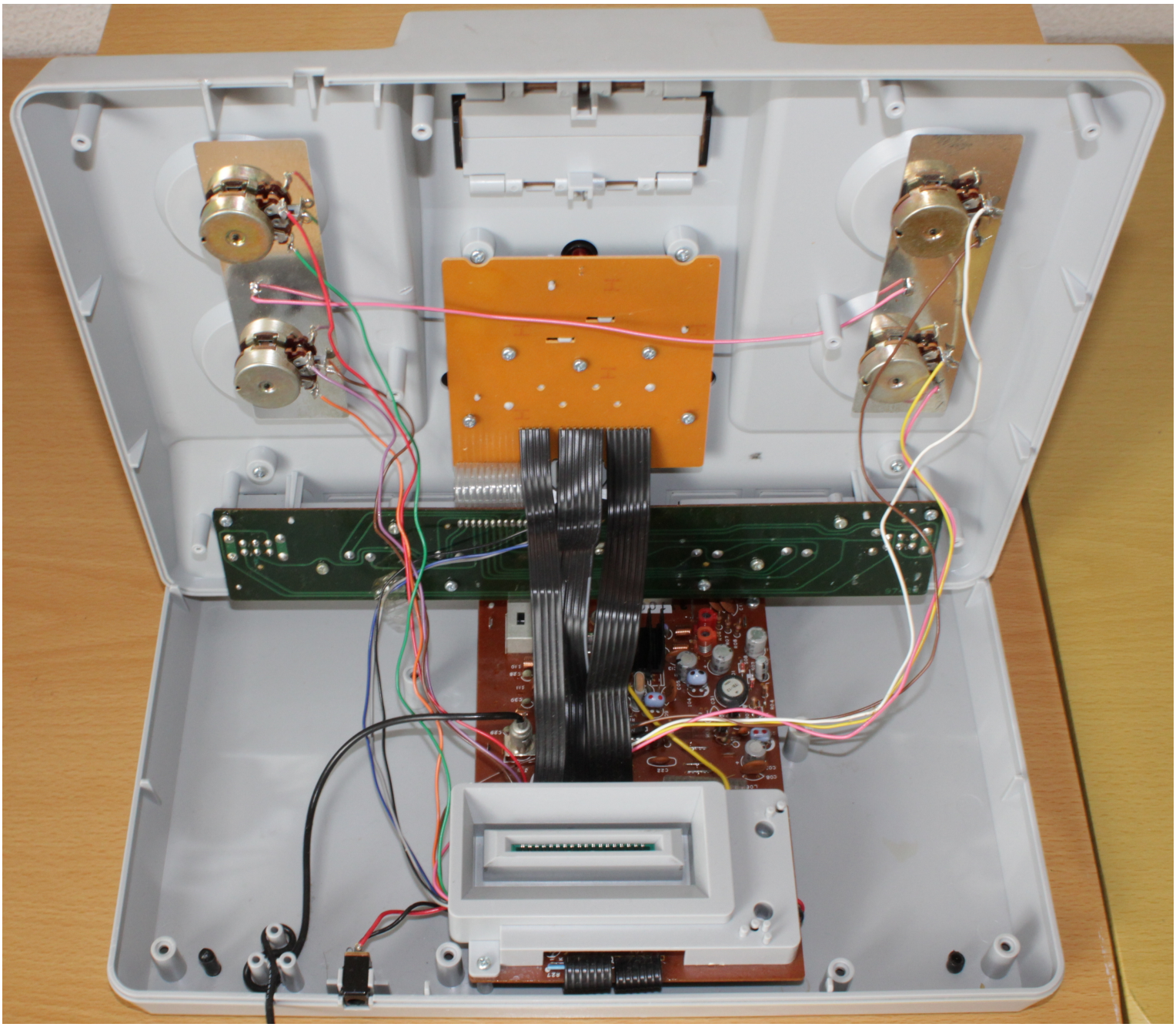

Inside of machine body (Rotary paddles; four variable resistors)

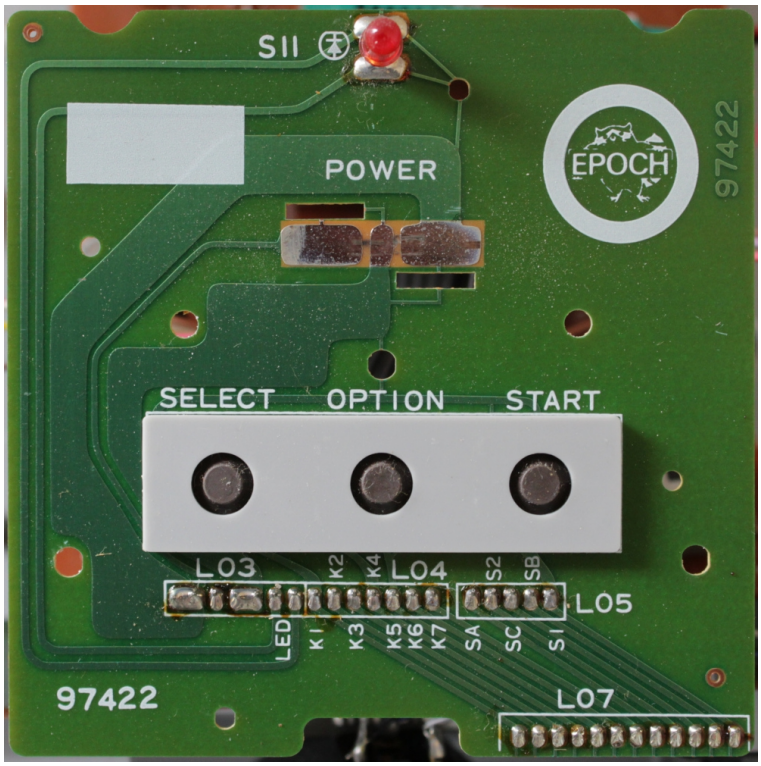

Key1 board

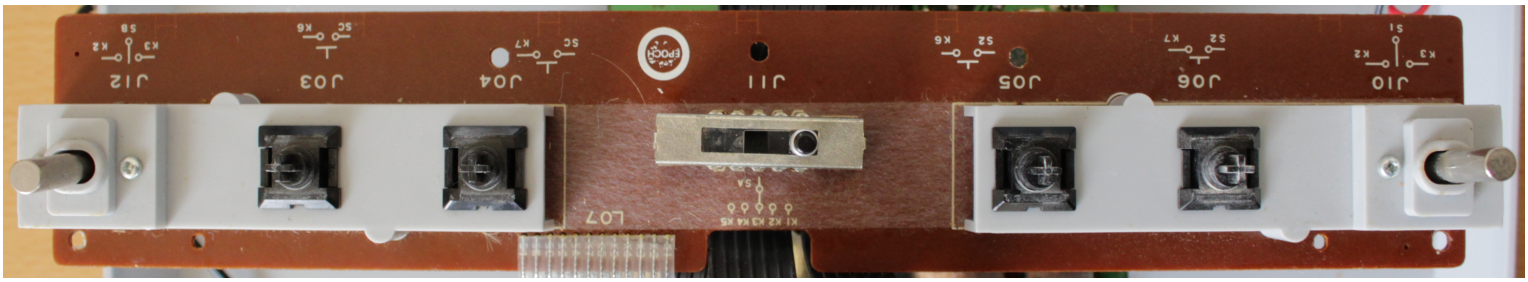

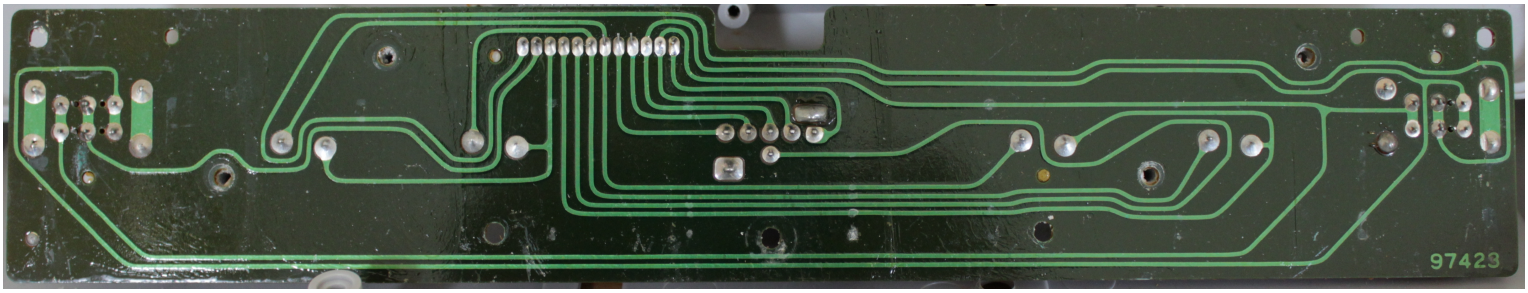

Key 2 board

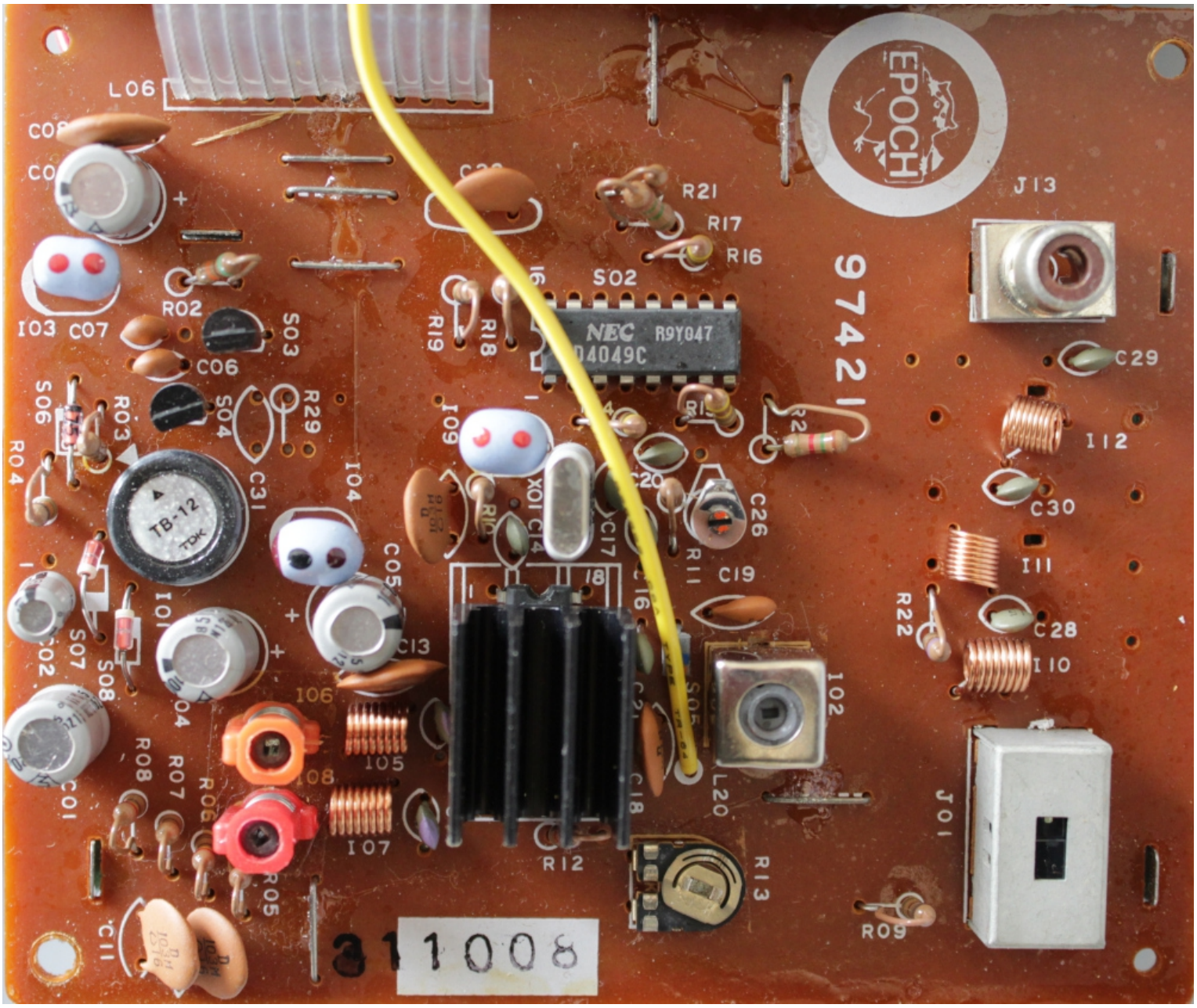

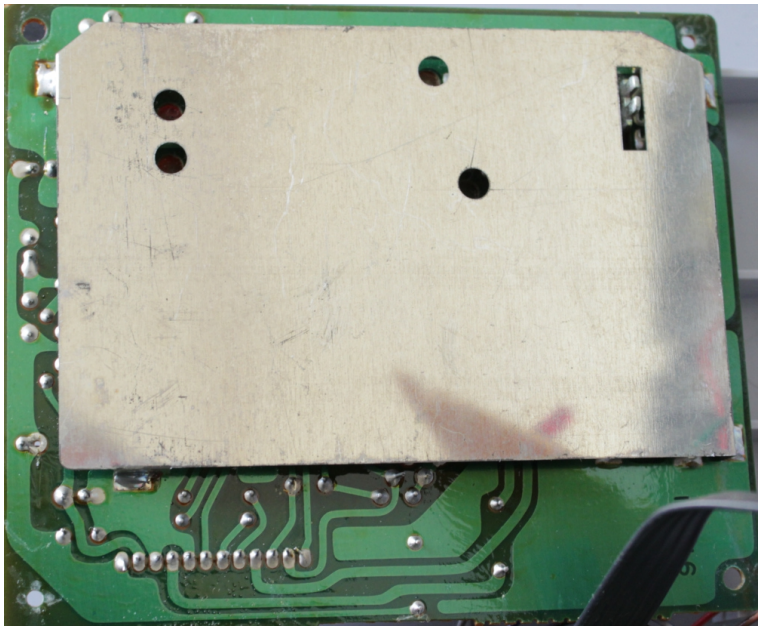

NTSC Video board

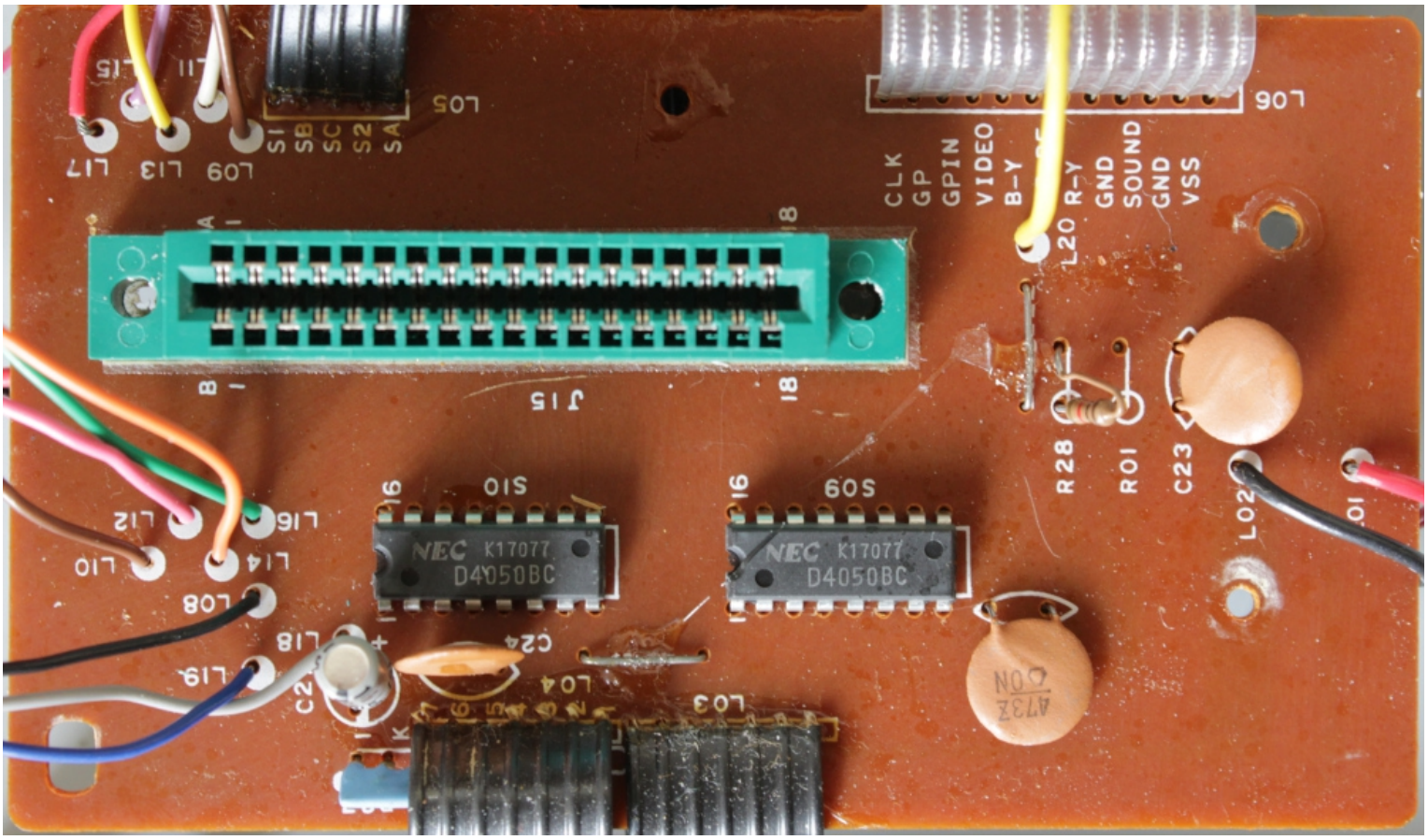

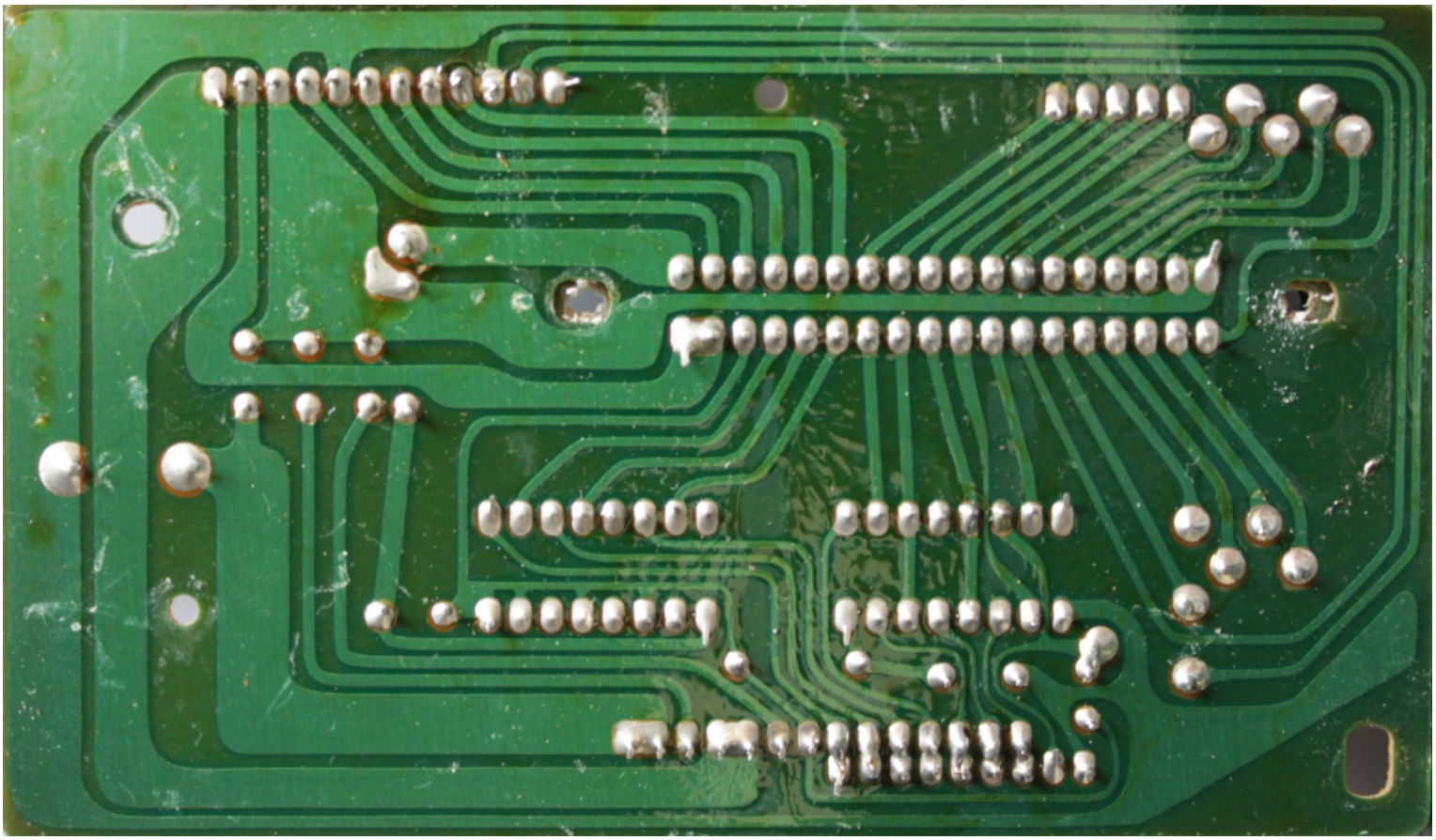

Cassette attachment board

Cable connection between boards

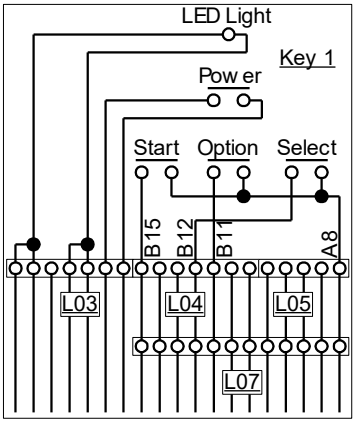

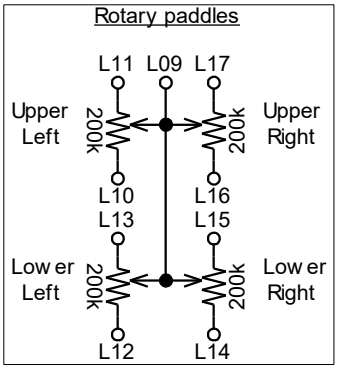

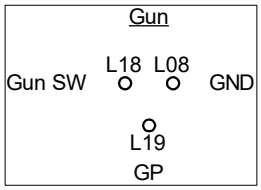

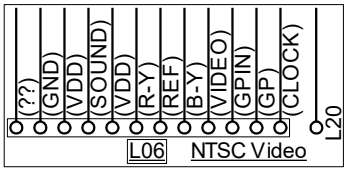

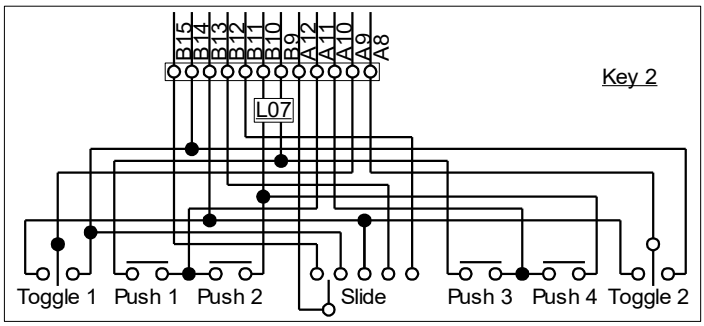

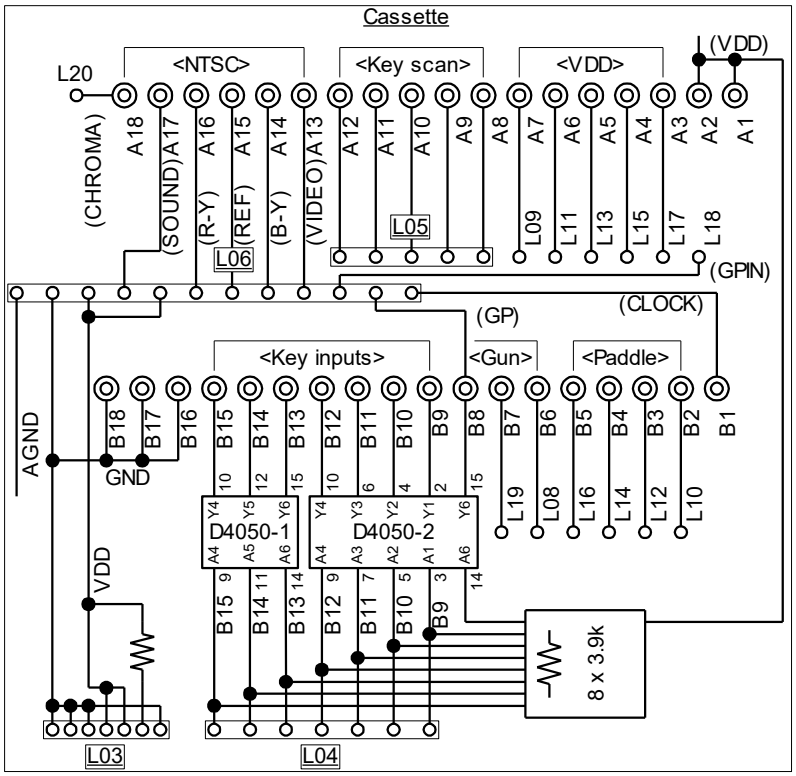

Concerning cassette boards for each game, refer to
https://www.oguchi-rd.com/777/Epoch%20Cassette%20Vision%20Cartridge.pdf.

Downloadable Files